3210
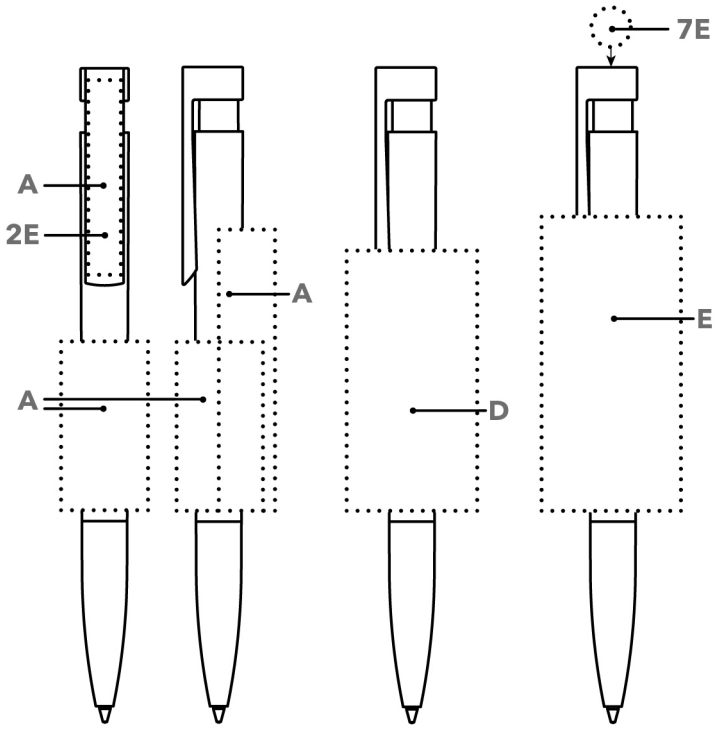
A	40 × 6 mm
A	39 × 20 mm
A	65 × 13 mm
D	60 × 30 mm
E	68 × 33 mm
2E	45 × 7 mm
7E	Ø 9,5 mm